con calor protegidos por Cilit

Incrustación y corrosión

El agua incrusta la caldera provocando daños y mayor consumo de energía. La corrosión natural tiene lugar en todos los circuitos de calefacción y refrigeración provocando la formación de óxidos que actúan como aislantes térmicos y pueden provocar perforaciones.

Limpieza

En todos los circuitos donde ya existen procesos de corrosión, puede lograrse un saneamiento y recuperación totales con el producto de limpieza CILIT HS-R.

Mantenimiento

La simple aplicación del producto CILIT-HS COMBI proporciona una completa protección contra procesos de corrosión e incrustación durante un periodo de 5 años.

Anticongelante

Con el CILIT-HS ANTICONGELANTE es posible proteger instalaciones de calefacción pequeñas y grandes en aquellas zonas donde exista el peligro de congelación. Evita los problemas de corrosión y, al mismo tiempo, protege contra las heladas. Muy adecuado en segundas residencias de montaña, cierre temporal de establecimientos o periodos de cierre prolongados.

CILIT HS-COMBI 2
protege y conserva

CILIT HS-R
limpia

CILIT HS ANTICONGELANTE
protege tambien del hielo

CILIT TERMOCICLON
para introducir el producto

CILIT, S. A.
Silici, 71-73 - Polígono Industrial del Este
Teléfono 93 474 04 94 - Fax 93 474 47 30
E-mail: correo@cilit.com
http://www.cilit.com - http://www.cilit.es
08940 CORNELLA DE LLOBREGAT
(Barcelona)

soluciones técnicas al agua

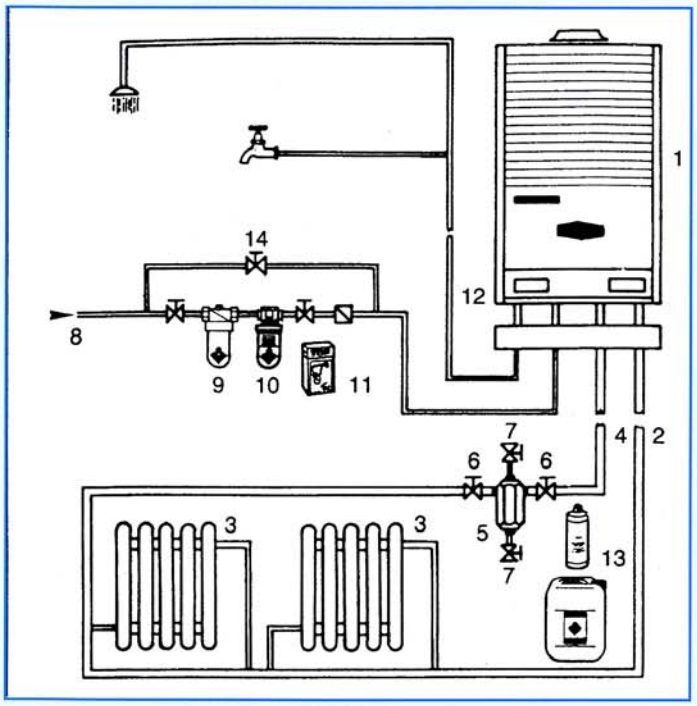

Ejemplo de intalación en tuberías hasta 3/4"

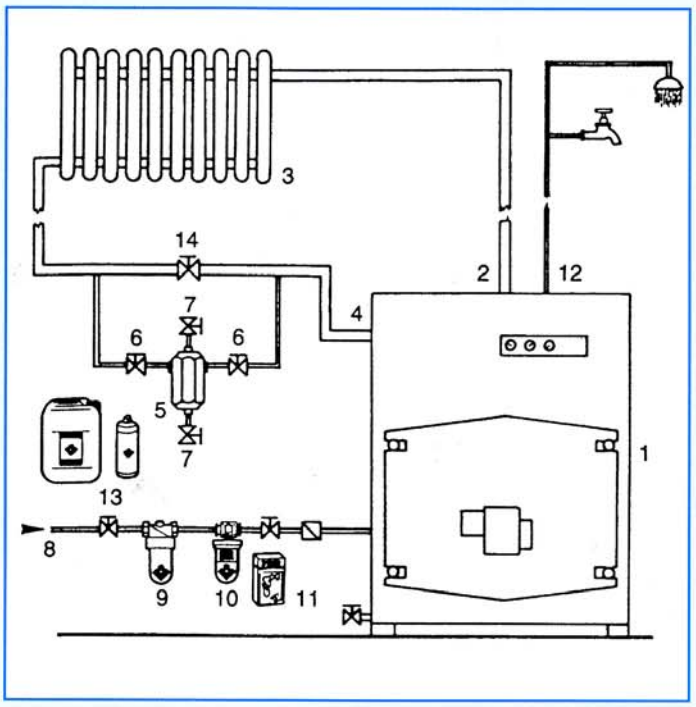

Ejemplo de intalación en tuberías superiores a 3/4"

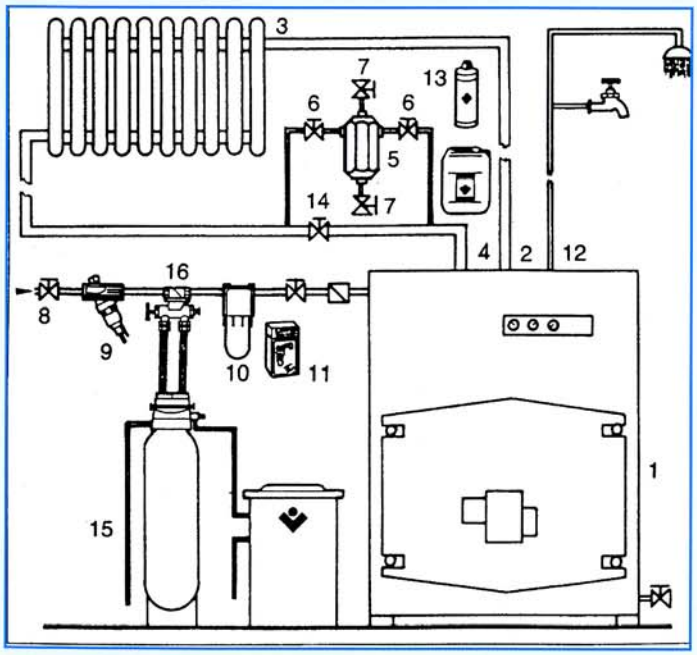

Ejemplo de intalación con descalcificación en tuberías superiores a 3/4"

Leyenda

- Caldera de calefacción y producción de agua caliente sanitaria (1)
- Tubo de ida del agua caliente al circuito de calefacción (2)
- Termosifones (radiadores) (3)
- Tubo de retorno del circuito de calefacción (4)
- Cilit TERMOCYCLON (5)
- Válvulas de paso (6)
- Válvulas de llenado de los productos Cilit-HS (7)
- Tubería de agua de aporte (8)
- Filtro de protección Cilit (9)
- Dosificador hidrodinámico Cilit IMMUNO (10)
- Producto anti-incrustante y anti-corrosivo Cilit-55 (11)
- Tubería de agua caliente sanitaria (12)
- Productos HS para el circuito cerrado de calefacción (13)
  - HS/R para limpieza
  - HS-COMBI para mantenimiento
  - HS-ANTICONGELANTE para la protección adicional contra heladas
- Válvula de by-pass (desviación parcial) (14)
- Descalcificador electrónico Cilit (15)
- Válvula sobrecaudal y by-pass Cilit MULTIBLOCK (16)

Distribuidor: